ATX-6991

基于8/9代 Intel Core i3/i5/i7/i9处理器的工业主板

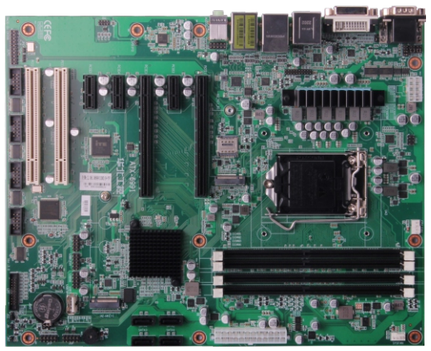

产品特点:

- 支持8/9代 Intel Core i3/i5/i7/i9处理器
- 支持4*UDIMM内存插槽,支持DDR4 2400/2666MHz,整板最高可达128GB
- 2*LAN,1*VGA,1*HDMI,1*DVI,1*DP,6*COM
- 6*USB3.0,8*USB2.0
- 支持TPM2.0
- 2*PCIe x16,3*PCIe x1,2*PCI
- 2*M.2接口

产品规格:

型号	ATX-6991
处理器	支持8/9代 Intel Core i3/i5/i7/i9处理器
芯片组	Intel H310/Q370/C246芯片组
图形控制	集显,型号取决于CPU处理器
NPU	/
内存	Q370/C246芯片组支持4*UDIMM内存插槽,支持DDR4 2400/2666MHz,整板最高可达128GB, H310芯片组支持2*UDIMM内存插槽,支持DDR4 2400/2666MHz,整板最高可达64GB
存储	4*SATA 3.0,1*M.2支持NVMe协议（2280规格）
显示接口	1*VGA,支持最高分辨率为1920x1200@60Hz，1*DVI,支持最高分辨率为1920x1200@60Hz, 1*HDMI,支持最高分辨率为 4Kx2K@30Hz，1*DP,支持最高分辨率为4096 x 2304@60Hz
网络	2*LAN，1*Intel I219-LM,1*Intel I225-V,10/100/1000Mbps RJ45
USB接口	Q370/C246支持14*USB(6*USB3.0,8*USB2.0),H310支持10*USB(4*USB3.0、6*USB2.0)
音频	2*Line out,2*Mic in,1*J_SPDIFO,1*Line in
COM口	5*RS232,1*RS232/RS422/RS485
I/O接口	2*PCIex16(8-lanes)，2*PCI，1*PS/2接口，1*LPC扩展，8*GPIO，1*CPUFAN,1*SYSFAN，1*LPT，1*M.2 B Key,支持5G模块，1*JFP
看门狗	支持
BIOS	AMI EFI BIOS
系统	Windows 10,Linux
电源	标准ATX 24Pin +8Pin电源供电
温度湿度	工作温度:0℃～60℃，存储温度:-40℃～85℃，5%～95%相对湿度,无冷凝
尺寸	305mmx 244mm

注：文中所列图片及资料仅为产品部分配置，实际请以产品出货规格为准，华北工控保留产品升级和更新权利，若有变更，恕不另行通知。

结构框图:

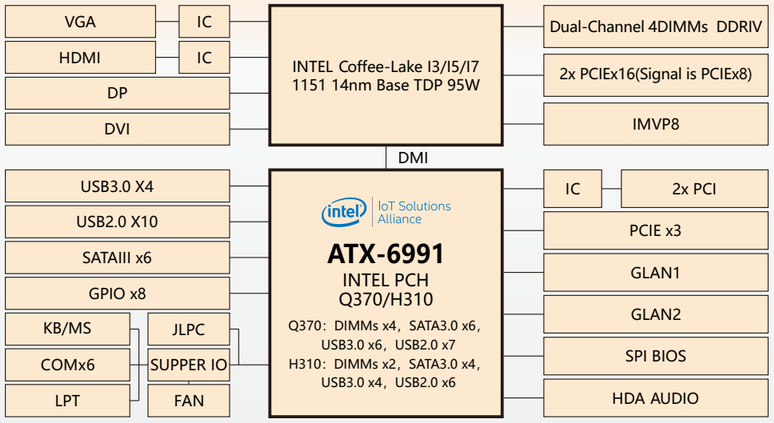

接口概览:

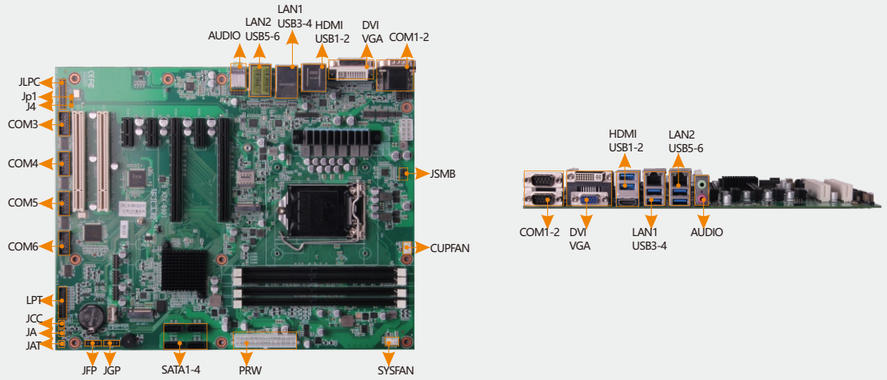
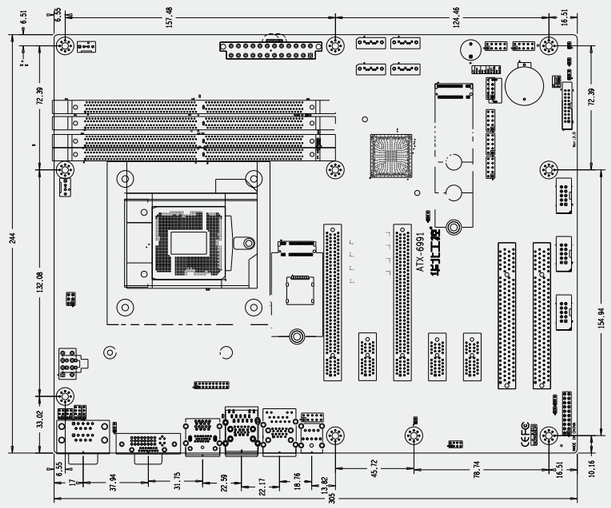
尺寸图: